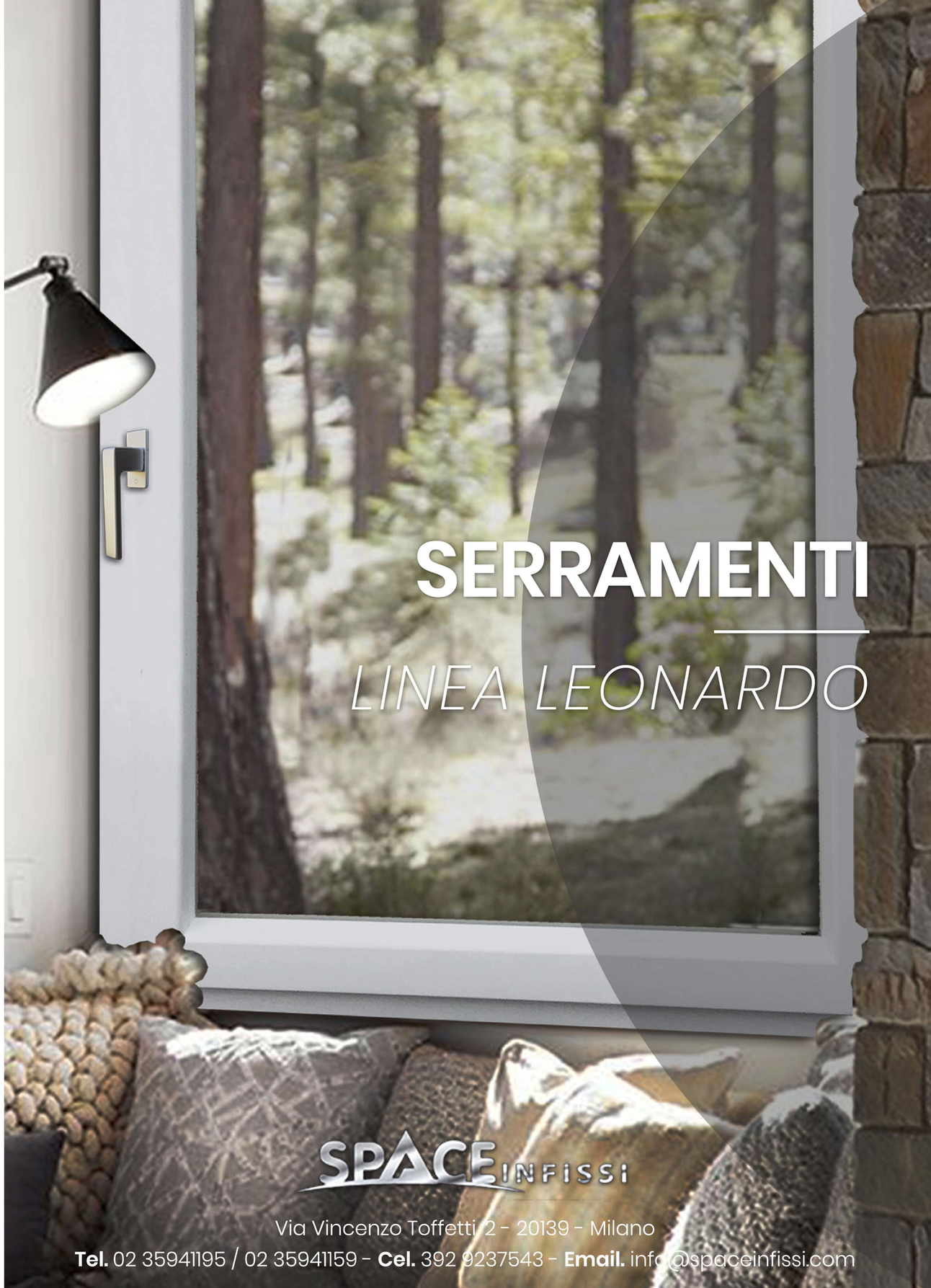

SERRAMENTI

LINEA LEONARDO

SPACE INFISSI

Via Vincenzo Toffetti, 2 - 20139 - Milano
Tel. 02 35941195 / 02 35941159 - **Cel.** 392 9237543 - **Email.** info@spaceinfissi.com

SISTEMI
ALLUMINIO / LEGNO

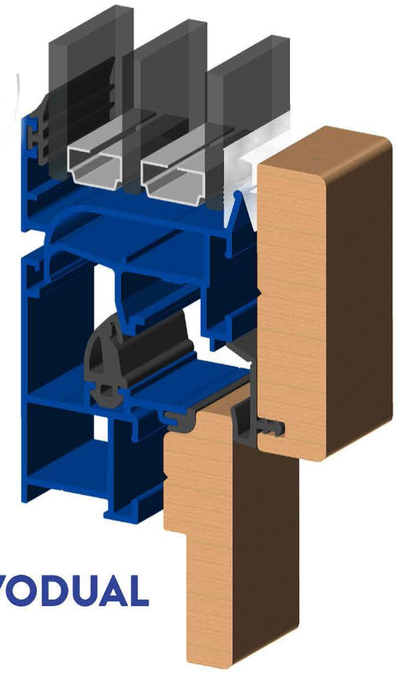

EVODUAL

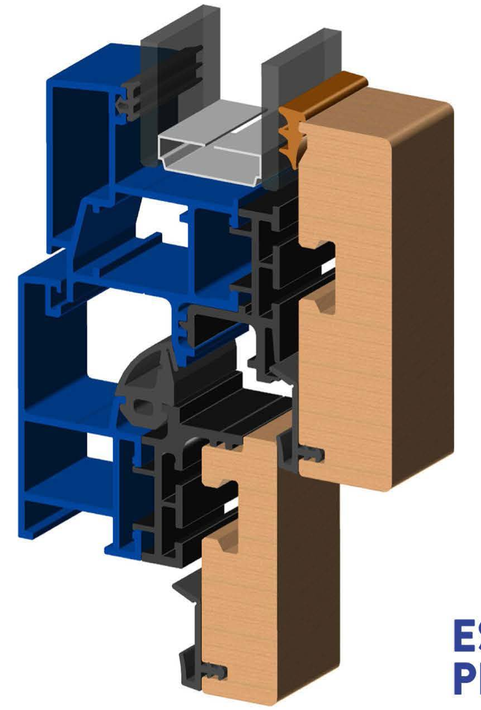

ESTRA PLAN

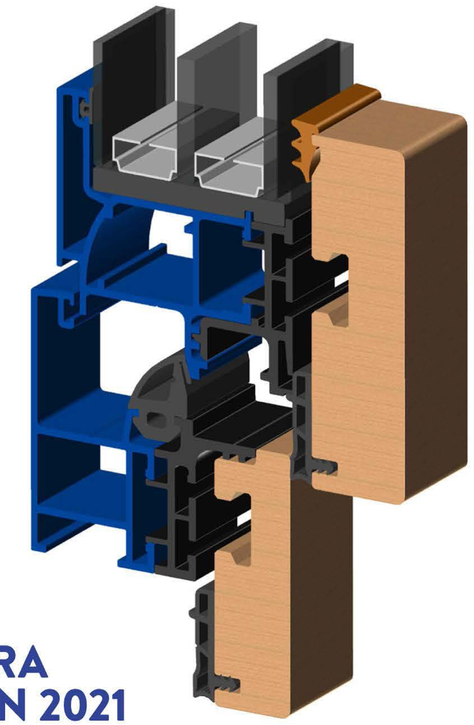

ESTRA PLAN 2021

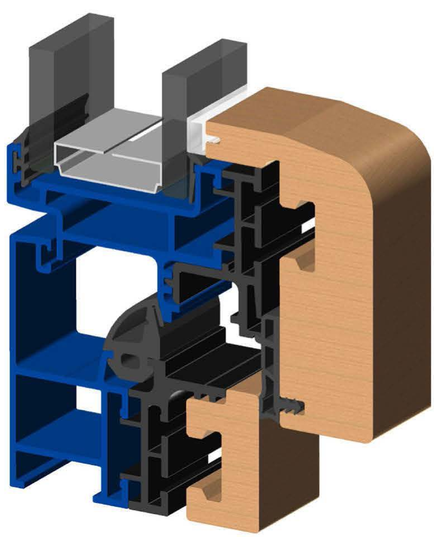

ESTRA GRAN LUCE

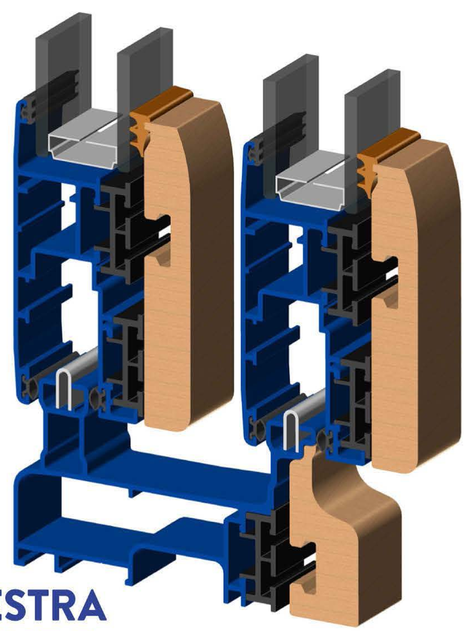

ESTRA SLIDE

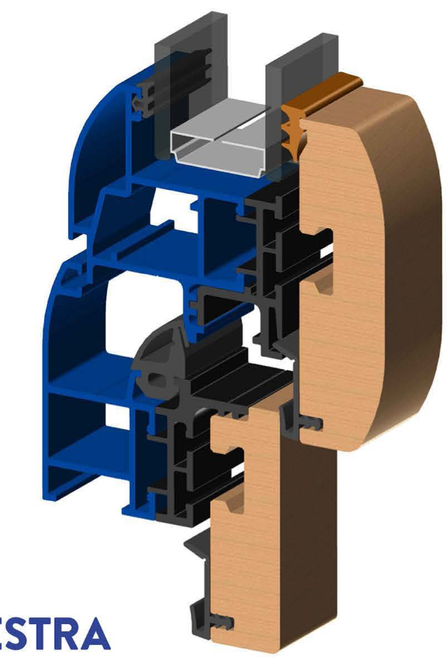

ESTRA ELLIPSE

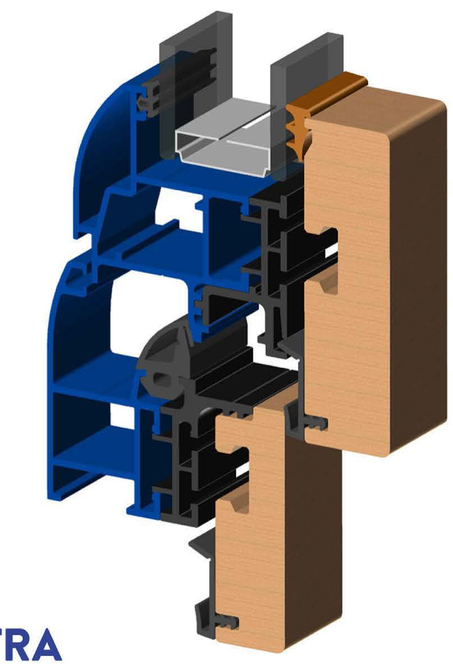

ESTRA RECTA

ESTRA gran luce

La versione in alluminio e legno con la superficie vetro più ampia della categoria

Il profilo anta **Gran Luce** è unico per dimensioni nel comparto dei sistemi misti esistenti sul mercato.

Gran Luce permette la realizzazione di serramenti in bicolore, salvaguardando i prospetti e le cromaticità delle superfici esterne degli immobili esistenti.

Gran Luce consente una agevole sostituzione dei serramenti esistenti di dimensioni ridotte tipici dei centri storici delle grandi città, aumentando sensibilmente la trasmissione luminosa.

ingombro anta solo 13 mm

profilo interno in legno avvolgente

NOTE TECNICHE:

INGOMBRO ANTA: 13 mm
CAVA VETRO: 40 mm

-

SEZIONE TELAI: 60 mm
SEZIONE ANTE: 88 mm
SEZIONE FALSI TELAI: 40 mm

-

PRESTAZIONE TERMICA: MIN: 1.5 W/mq°K (*Ug=1.1*)
MAX: *1.1* W/mq°K (*Ug=0.6*)

Gran Luce: Finestra 1 anta , ral 9010 opaco

ESTRA recta 90

ALLUMINIO / LEGNO

Sistema realizzato con gli angoli della cornice in legno accoppiati a 90°

L'inalterabilità della struttura in alluminio coniugata al calore del legno, la forma e la giunzione tradizionale a 90° danno una gradevole sensazione di eleganza e robustezza.

Estra recta 90 è dotata di chiusure multi-punto e con manovra dell'anta semi-fissa tramite asta a leva.

Le guarnizioni di tenuta in speciale materiale elastomero inalterabile, accoppiate con l'elemento tubolare di tenuta a giunto aperto contribuiscono ad innalzare le caratteristiche fono-isolanti e termiche.

Vetro camera di serie con superficie delle lastre trattate per restituire bassa emissività ed elevatata selettività.

taglio a 90° e cerniera
su cornici in legno

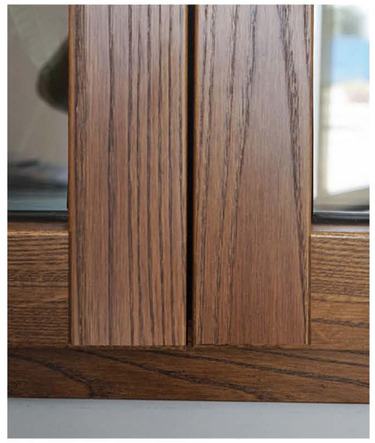

nodo centrale simmetrico
con taglio a 90°

NOTE TECNICHE:

PROFILI: interno squadrato con angoli a 90°
CAVA VETRO: 36 mm
-
SEZIONE TELAI: 60 mm
SEZIONE ANTE: 80 mm
SEZIONE FALSI TELAI: 40 mm
-
PRESTAZIONE TERMICA: MIN: 1.5 W/mq°K (*Ug=1.1*)
MAX: *1.2* W/mq°K (*Ug=0.7*)

Estra recta 90: finestra battente a due ante con ribalta ed angolo a 90° in frassino tinto ciliegio

ESTRA recta

Sistema realizzato con anta piana ed angoli a 45°

Estra recta, dalle forme piane sia nella parte esterna in alluminio che nelle cornici interne, coniuga una pulizia estetica con la praticità in fase di manutenzione e pulizia di entrambe le superfici.

È disponibile in una illimitata gamma di colori RAL ed effetti legno per la parte esterna, ed una vastissima gamma di essenze tinte e/o laccate.

Le guarnizioni di tenuta sono in speciale materiale elastomero inalterabile, con l'elemento tubolare di tenuta a giunto aperto che contribuisce ad innalzare le caratteristiche fono-isolanti e termiche.

Vetro camera di serie con superficie delle lastre trattate per restituire bassa emissività ed elevata selettività.

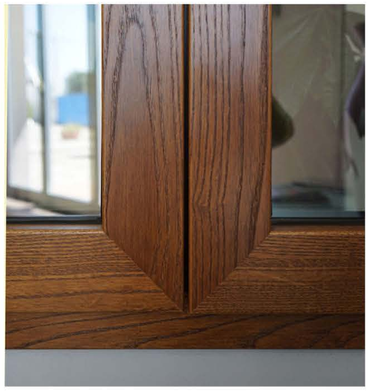

taglio a 45° e nodo centrale simmetrico

taglio a 45° e cerniera su cornici in legno

NOTE TECNICHE:

PROFILI: interno squadrato con angoli a 45°
CAVA VETRO: 36 mm
-
SEZIONE TELAI: 60 mm
SEZIONE ANTE: 80 mm
SEZIONE FALSI TELAI: 40 mm
-
PRESTAZIONE TERMICA: MIN: 1.5 W/mq°K (*Ug=1.1*)
MAX: *1.2* W/mq°K (*Ug=0.7*)

Estra recta: finestra battente a due ante con ribalta ed angolo a 45° in frassino tinto ciliegio

ESTRA ellipse

Versione con cornici in legno dalle sagome arrotondate

Essenzialità e ridotti ingombri frontali della struttura in alluminio, coniugata al calore del legno dalle forme ellittiche danno un tono di modernità e sobria eleganza.

Estra ellipse è dotata di anta ribalta di serie con sistema anti-effrazione "classe 2" con chiusure multi-punto e manovra dell'anta semi-fissa tramite asta a leva.

Le guarnizioni di tenuta in speciale materiale elastomero inalterabile accoppiate con l'elemento tubolare di tenuta a giunto aperto contribuisce ad innalzare le caratteristiche fono-isolanti e termiche.

Vetro camera di serie con superficie delle lastre trattate per restituire bassa emissività ed elevata selettività.

profilo arrotondato esterno

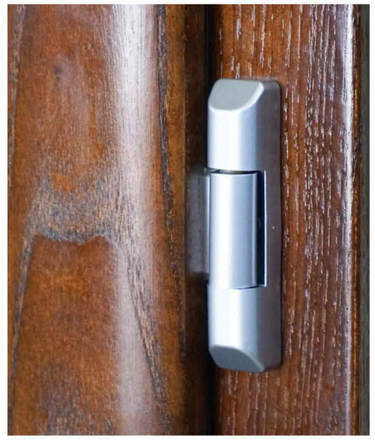

profilo arrotondato e cerniera argentata

NOTE TECNICHE:

PROFILI: interno arrotondato con angoli a 45°
CAVA VETRO: 36 mm
-
SEZIONE TELAI: 60 mm
SEZIONE ANTE: 80 mm
SEZIONE FALSI TELAI: 40 mm
-
PRESTAZIONE TERMICA: MIN: 1.6 W/mq°K (*Ug=1.1*)
MAX: *1.3* W/mq°K (*Ug=0.7*)

Estra ellipse: Porta finestra battente a 2 ante con ribalta in frassino tinto noce

ESTRA plan

Modello dalle forme squadrate con versione per alte prestazioni isolanti e termiche

ESTRA PLAN è la soluzione ideale per tutte le occasioni in cui si voglia coniugare alto isolamento ed elevato design.

ESTRA PLAN è già disponibile nella versione **2021** con l'utilizzo di una speciale anta che permette di alloggiare qualsiasi composizione di vetro performante. Ciò pone **ESTRA PLAN 2021** tra i sistemi più performanti presenti nel panorama dei serramenti.

La versione **2021** rispetta infatti il parametro di trasmittanza con il limite di 1.4Uw e consente l'utilizzo nelle regioni che hanno deciso di anticipare i tempi riguardo i parametri sopra menzionati che andranno in vigore su tutto il territorio nel 2021.

versione 2021 con vetrocamera a triplo vetro

NOTE TECNICHE:

PROFILI: interno squadrato con angoli a 45°
CAVA VETRO: 36 mm (Estra plan), 43 mm (Estra plan 2021)
-
SEZIONE TELAI: 60 mm
SEZIONE ANTE: 80mm
SEZIONE FALSI TELAI: 40 mm
-
PRESTAZIONE TERMICA: Estra plan: min:1,5W/mq°K(Ug=1,1)
max: 1,2W/mq°K(Ug=0,7)
Vers. 2021: 1,1W/mq°K (Ug=0,5)

Estra plan 2021: finestra battente a due ante con ribalta ed angolo a 45° in frassino tinto wengè

EVOdual

Il sistema alluminio / legno con un rapporto qualità-prezzo inarrivabile

Dallo stesso inventore del sistema misto più venduto di sempre nasce oggi **EVODUAL**. Una sapiente progettazione delle sagome e dei nodi, unita a componenti ed accessori diversi dai tradizionali, consente ad **EVODUAL** di rispettare i parametri di trasmittanza previsti dalle normative in termini di isolamento.
Grazie a questi componenti, **EVODUAL** presenta forme e dimensioni minimali oggi irrinunciabili nelle ristrutturazioni e nel mondo dell'architectural design.

EVODUAL si pone come unica alternativa ai sistemi economici in materiale plastico ma impresentabili per estetica ed ingombri. **EVODUAL** non ha confronti nemmeno nel panorama dei serramenti misti nel rapporto qualità/prezzo. **EVODUAL** è costruito con materiali green, rispetta l'ambiente ed è totalmente riciclabile.

EVODUAL è disponibile in due versioni, per soddisfare le diverse esigenze climatiche del territorio italiano.

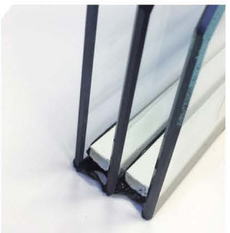

Vetro triplo con canalina warm-edge

Cerniera con inserti isolanti

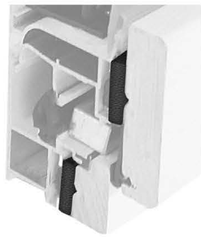

Isolatori tra alluminio e legno

NOTE TECNICHE:

CAVA VETRO: 42 mm
-
SEZIONE TELAI: 46 mm
SEZIONE ANTE: 66 mm
SEZIONE FALSI TELAI: 36 mm
-
PRESTAZIONE TERMICA: MIN: 1.4W/mq°K MAX: 1.3 W/mq°K *con triplo vetro (Ug=0.6)*
MIN: 1.7 W/mq°K MAX: 1.7 W/mq°K *con doppio vetro (Ug=1.1)*

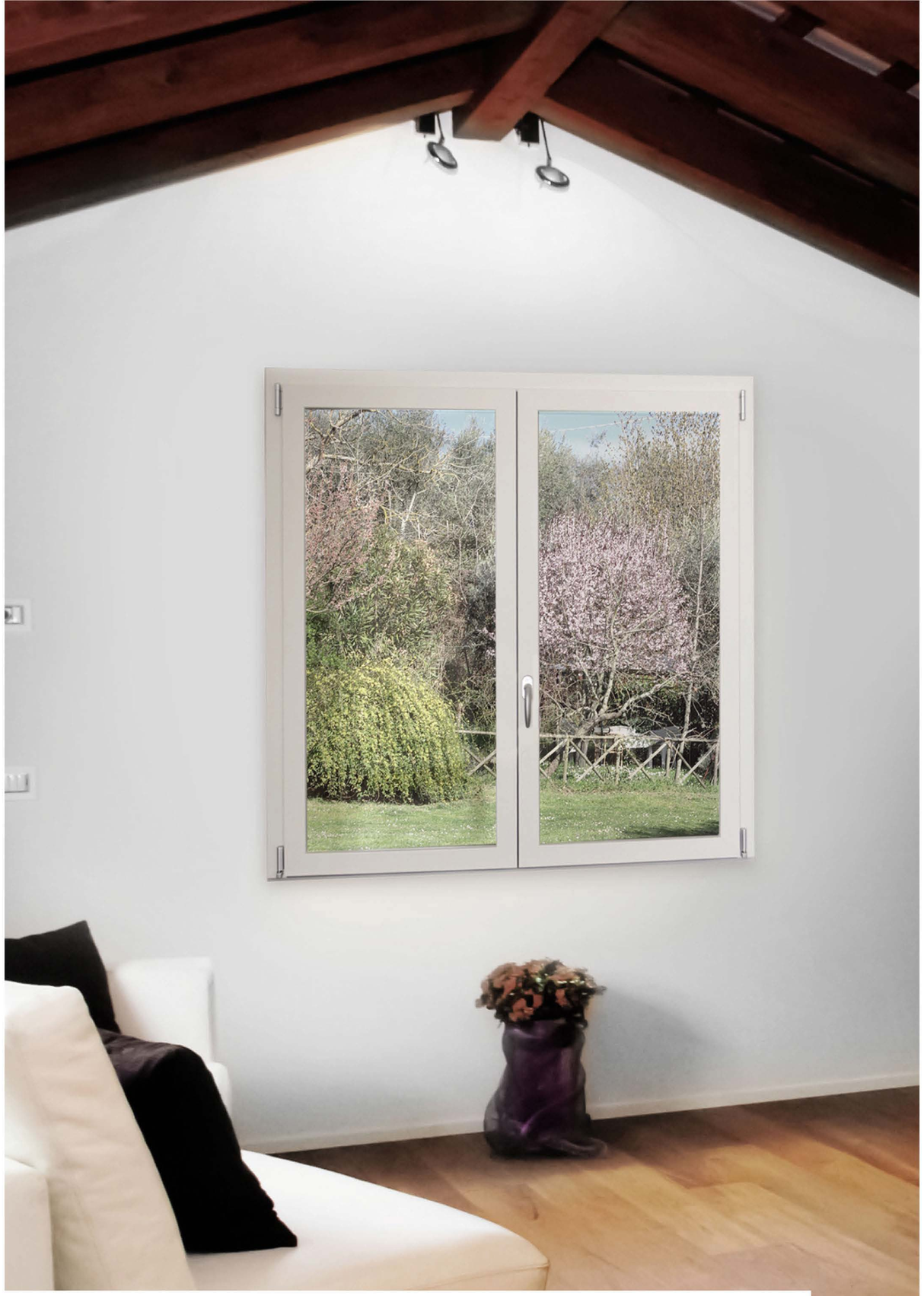

EvoDual: finestra battente a due ante con ribalta ed angolo a 45° in Toulipier laccato bianco

SCORRIBALTA

ALLUMINIO / LEGNO

Scorribalta con meccanismo per apertura scorrevole e a ribalta, con anta abbinata semifissa

La struttura in alluminio ed il calore del legno con taglio continuo e lineare a 45° fanno diventare l'esterno un dipinto.

Eccezionali caratteristiche di tenuta agli agenti atmosferici e automatismi di aiuto per le grandi aperture.

Guarnizioni di tenuta in speciale materiale elastomero inalterabile, con l'elemento tubolare di tenuta a giunto aperto che contribuisce ad innalzare le caratteristiche fono-isolanti e termiche.

Vetro camera di serie con superficie delle lastre trattate per restituire bassa emissività ed elevata selettività.

Un particolare accessorio consente nella versione con anta finta semi-fissa di aprire la stessa per la pulizia del vetro esterno.

profilo soglia inferiore

sistema di scorrimento

NOTE TECNICHE:

VERSIONI DISPONIBILI: ellipse, recta, plan 2021
CAVA VETRO: da 36 a 43 mm
-
SEZIONE TELAI: 60 mm
SEZIONE ANTE: 80 mm
SEZIONE FALSI TELAI: 40 mm
-
PRESTAZIONE TERMICA: vedi sistema corrispondente

Scorribalta: Scorri ribalta in frassino tinto noce

SLIDE

SCORREVOLE O ALZANTE SCORREVOLE SU TELAIO O SOGLIA INFERIORE BASSA

ALLUMINIO / LEGNO

Ridotti ingombri frontali si uniscono alla semplicità di adattamento ai vani muro, senza perdere minimamente la robustezza della struttura in alluminio ed il calore del legno.

Meccanica di chiusura multipunto con carrelli che si impegnano in guide di scorrimento antiusura. Le guarnizioni di tenuta in speciale elastomero inalterabile sono coadiuvate da guarnizioni a spazzole dotate di pinna antiattrito.

La guida a pavimento di dimensioni ridottissime consente un agevole passaggio alle parti esterne dell'immobile.

— *disponibile in versione* ***ALZANTE.***

soglia bassa di scorrimento

NOTE TECNICHE:

PROFILI: interno semiarrotondato con angoli a 45°
CAVA VETRO: 33 mm
-
SEZIONE TELAI: 110 mm
SEZIONE ANTE: 56.5 mm
SEZIONE FALSI TELAI: 85 mm
-
PRESTAZIONE TERMICA: MIN: 1.9 W/mq°K (*Ug=1.1*)
MAX: *1.5* W/mq°K (*Ug=0.8*)

Slide: alzante scorrevole in frassino grigio su soglia inferiore bassa

estra **CURVA**

SPACE INFISSI

Nessun limite alle forme realizzabili.

Curve o fuorisquadro conservano le caratteristiche e le dotazioni delle finestre di forma regolare.

Su questa particolare tipologia è illimitata la disponibilità di legni interni e colorazioni esterne in alluminio per soddisfare le richieste di rifacimenti in ambiti dove non è possibile modificare la situazione architettonica.

estra curva è disponibile solo nella versione ellipse.

—

estra curva: Finestra con profilo curvo ad un'anta in frassino tinto wengè

SISTEMI **ALLUMINIO**

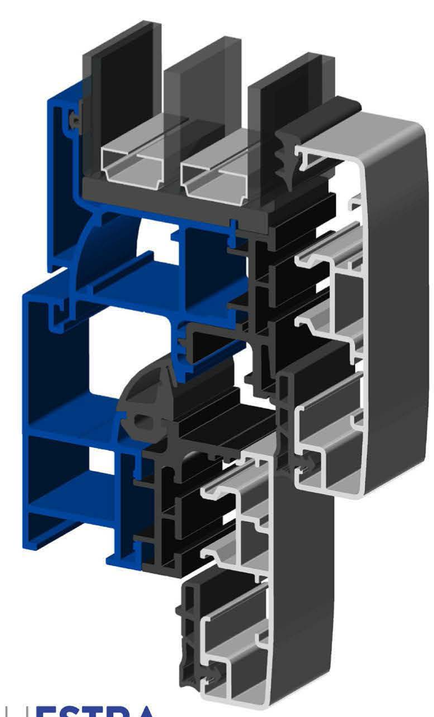

ALU**ESTRA PLAN 2021**

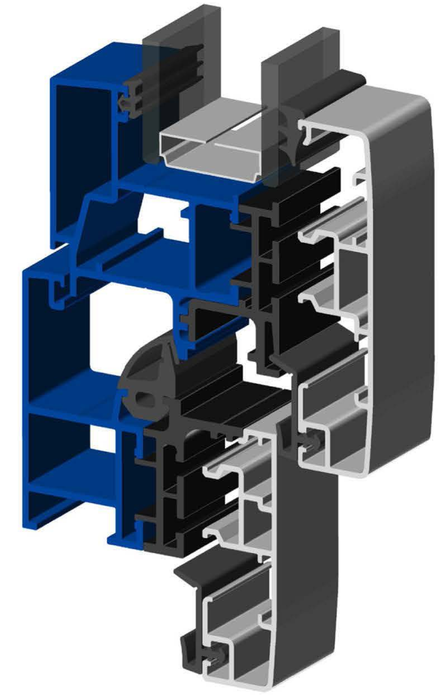

ALU**ESTRA PLAN**

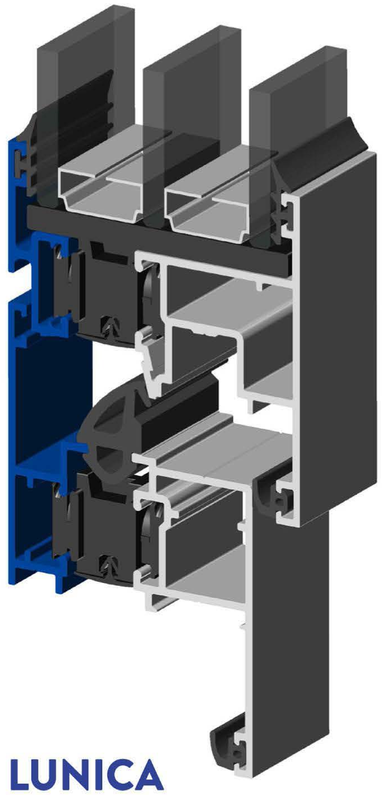

LUNICA

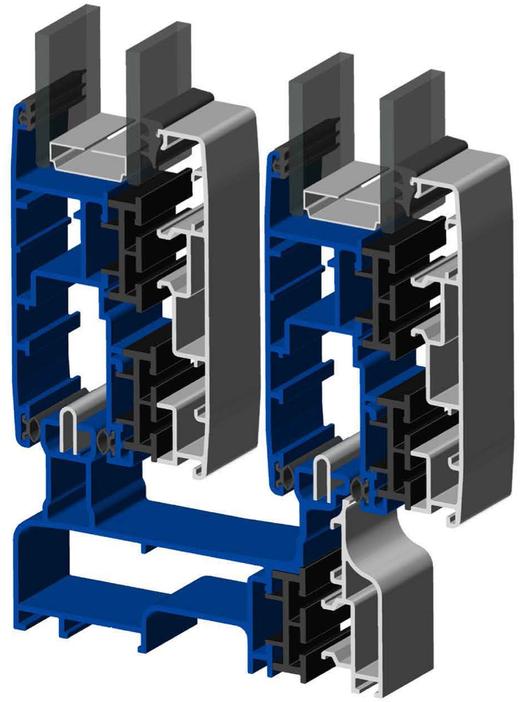

ALU**ESTRA SLIDE**

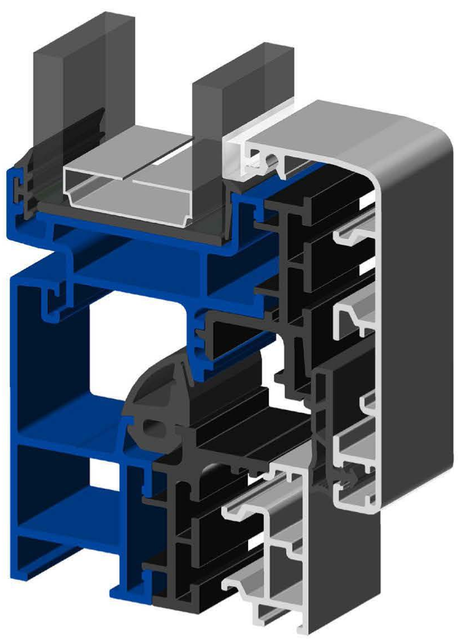

ALU**ESTRA GRAN LUCE**

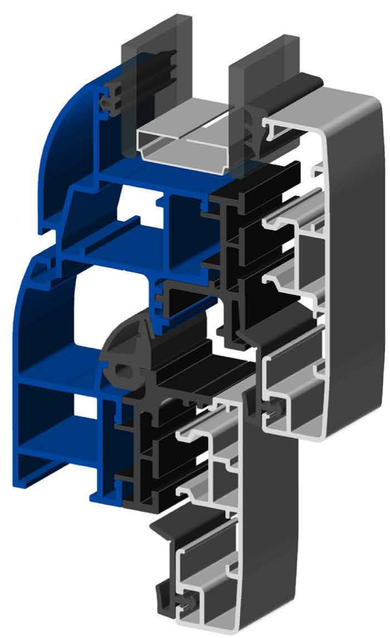

ALU**ESTRA RECTA**

ALUESTRA gran luce

SPACE INFISSI

La versione interamente in alluminio con la superficie vetro più ampia della categoria

Gran Luce per dimensioni è unica nel comparto dei sistemi alluminio/alluminio a taglio termico esistenti sul mercato.

Gran Luce permette la realizzazione di serramenti in bicolore, salvaguardando i prospetti e le cromaticità delle superfici esterne degli immobili esistenti.

Gran Luce consente una agevole sostituzione dei serramenti esistenti di dimensioni ridotte tipici dei centri storici delle grandi città aumentando sensibilmente la trasmissione luminosa.

ingombro anta solo 13 mm

profilo interno in alluminio avvolgente e cerniera

NOTE TECNICHE:

INGOMBRO ANTA: 13 mm
CAVA VETRO: 40 mm
-
SEZIONE TELAI: 60 mm
SEZIONE ANTE: 75.5 mm
SEZIONE FALSI TELAI: 40 mm
-
PRESTAZIONE TERMICA: MIN: 1.8 W/mq°K (*Ug=1.1*)
MAX: 1.4 W/mq°K (*Ug=0.6*)

Gran Luce: Finestra battente a 2 ante con cerniere a scomparsa in frassino laccato bianco a poro aperto

ESTRA recta

Interamente in alluminio, permette di realizzare qualsiasi tipologia esistente sul mercato

L'inalterabilità della struttura in alluminio e la forma piana dell'interno donano una gradevole sensazione di eleganza e robustezza.

Estra recta è dotata di anta ribalta di serie con sistema anti-effrazione di classe 2, con chiusure multi-punto e manovra dell'anta semifissa con asta a leva ribaltabile completamente. La guarnizione di tenuta è in speciale materiale in elastomero inalterabile che contribuisce ad innalzare le caratteristiche fono-isolanti e termiche.

Vetro camera di serie con superficie delle lastre trattate per restituire ottimi parametri di bassa emissività e selettività.

SPACE INFISSI

NOTE TECNICHE:

PROFILI: interno squadrato con angoli a 45°
CAVA VETRO: 36 mm
-
SEZIONE TELAI: 60 mm
SEZIONE ANTE: 75 mm
SEZIONE FALSI TELAI: 40 mm
-
PRESTAZIONE TERMICA: MIN: 1.8 W/mq°K (*Ug=1.1*)
MAX: 1.6 W/mq°K (*Ug=0.7*)

ESTRA plan

Modello dalle forme squadrate con versione per alte prestazioni isolanti e termiche

Estra plan è la soluzione ideale per tutte le occasioni in cui si voglia coniugare alto isolamento ed elevato design.

Estra plan è già disponibile nella versione **2021** con l'utilizzo di una speciale anta che permette di alloggiare qualsiasi composizione di vetro performante. Ciò pone **Estra plan 2021** tra i sistemi più performanti presenti nel panorama dei serramenti.

La versione **2021** rispetta infatti il parametro di trasmittanza con il limite di 1.4Uw e consente l'utilizzo nelle regioni che hanno deciso di anticipare i tempi riguardo i parametri sopra menzionati che andranno in vigore su tutto il territorio nel 2021.

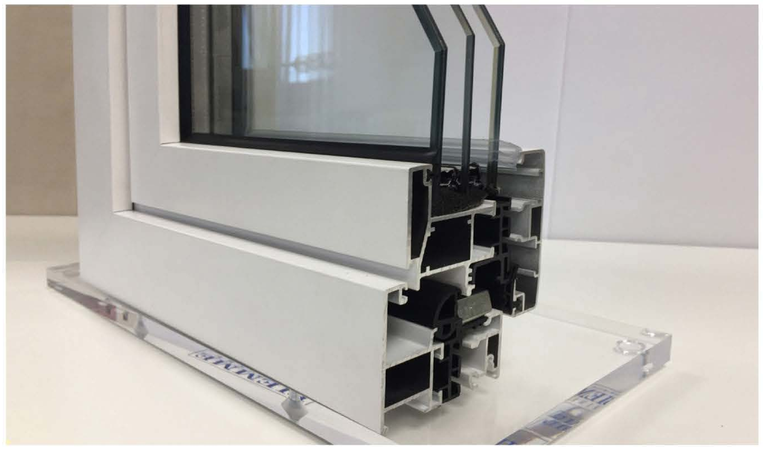

versione 2021 con vetrocamera a triplo vetro

estra recta: finestra battente ad un'anta con ribalta ed angolo a 45° in RAL 1013 opaco

NOTE TECNICHE:

PROFILI: interno squadrato con angoli a 45°
CAVA VETRO: 36 mm (Estra plan), 43 mm (Estra plan 2021)
-
SEZIONE TELAI: 60 mm
SEZIONE ANTE: 75 mm
SEZIONE FALSI TELAI: 40 mm
-
PRESTAZIONE TERMICA: Estra plan: min:1,8W/mq°K(Ug=1,1)
max: 1,6W/mq°K(Ug=0,7)
Vers. 2021: 1,4W/mq°K (Ug=0,5)

LUNICA

Il rivoluzionario sistema in alluminio a taglio termico

Grazie ad un innovativo sistema di interruzione del ponte termico, costituito da un giunto di collegamento dotato di elevate caratteristiche di resistenza meccanica che consente di creare una camera riempita di sola aria ovvero l'elemento più isolante esistente in natura, **LUNICA** ottiene lusinghiere performance in termini di isolamento termico.

Le dimensioni dei nodi pongono **LUNICA** ai vertici dei sistemi a taglio termico minimali, con un'estetica mai vista prima d'ora ed un'economia di costi che nessun sistema ha mai raggiunto.

La possibilità di realizzare **LUNICA** in oltre 200 tinte RAL o effetti legno, accoppiabili tra loro senza costi aggiuntivi, rende **LUNICA** versatile ed esclusiva.

Particolare telaio / anta con vista vetro a filo

Particolare maniglia e nodo centrale

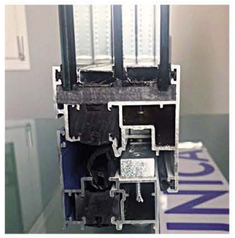

Vista frontale nodo sistema con canalina vetro warm-edge

NOTE TECNICHE:

CAVA VETRO: 48 mm

-

SEZIONE TELAI: 46 mm
SEZIONE ANTE: 55 mm
SEZIONE FALSI TELAI: 40 mm

-

PRESTAZIONE TERMICA: MIN: 1.3 W/mq°K (*Ug=1.1*) MAX: *1.2* W/mq°K *con triplo vetro* (*Ug=0.5*)
MIN: 1.8 W/mq°K (*Ug=1.1*) MAX: *1.7* W/mq°K *con doppio vetro* (*Ug=1.1*)

Estra plan 2021 alu: finestra battente ad un'anta con ribalta ed angolo a 45° in RAL 9010 opaco

LUNICA: finestra battente a due ante, interno RAL 9010 bianco puro, esterno RAL 5007 blu brillante op

SLIDE

Versione con cornici arrotondate che permette la realizzazione di serramenti scorrevoli con telaio su 4 lati

Le sezioni laterali di **Estra slide** sono uniche per dimensione con un ingombro pari a 85 mm. Tale dimensione permette un agevole utilizzo anche in spazi ridotti ed è particolarmente indicato nelle versioni finestra scorrevole.

Estra slide è indicato in situazioni dove è prevista grande luminosità degli ambienti con dimensioni importanti del foro finestra.

— *disponibile in versione* ***ALZANTE.***

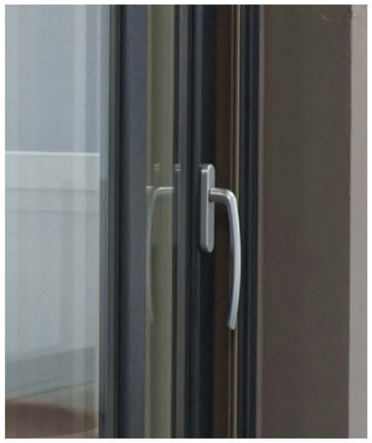

maniglione di serie su versione alzante

NOTE TECNICHE:

PROFILI: interno con profili smussati e angoli a 45°
CAVA VETRO: 33 mm
-
SEZIONE TELAI: 110 mm
SEZIONE ANTE: 56.5 mm
SEZIONE FALSI TELAI: 85 mm
-
PRESTAZIONE TERMICA: MIN: 2.8 W/mq°K (*Ug=1.1*)
MAX: 2.0 W/mq°K (*Ug=0.8*)

ESTRA diga

Versione antieffrazione

L'esperienza di una finestra immediatamente percepita come sicura.

I due ganci contrapposti della chiusura vanno ad inserirsi all'interno di un incontro in acciaio temprato.

La piastra dedicata blocca la diga dalla cava vetro per tutto lo spessore dell'anta.

Diga si aggiunge agli incontri ed ai nastri anti-strappo in acciaio già di serie su estra.

Diga è dotata di maniglia con chiave estraibile.

Diga permette di aumentare la sicurezza senza alterare le forme della finestra.

piastra dedicata

versione alluminio/legno

versione alluminio

maniglia con chiave

Estra slide alu: alzante scorrevole a due ante in RAL 9005 nero opaco con soglia bassa

ESTRA respira

Ventilazione senza spreco di energia

Il sistema estra respira apre tra telaio ed anta uno spiffero quasi invisibile di circa 6 mm di larghezza.

Una rivoluzionaria micro-apertura.

Clima confortevole per tutta la famiglia.

aiuta a prevenire la formazione di muffa.

ventilazione senza spreco di energia.

sicurezza antieffrazione rc2.

Apertura e chiusura confortevole e senza sforzo.

Una reale alternativa ai sistemi di aerazione tradizionali.

NO INSETTI

VENTILAZIONE CONTINUA

RISPARMIO ENERGETICO

STOP MUFFA

sistema classico

sistema respira

COMPLEMENTI E DOTAZIONI

MANIGLIERIA

GRAN LUCE

alluminio argento

alluminio oro

MANIGLIONE PER SCORREVOLE ALZANTE

SCORRIBALTA

cromo satinato

ottone lucido

mod. TOKYO

alluminio bianco

cromo satinato

ottone lucido

ottone bronzato

alluminio bronzato

mod. ATLANTA / SECUSTIK

alluminio oro

alluminio bronzo

alluminio bianco

alluminio argento

scuretti

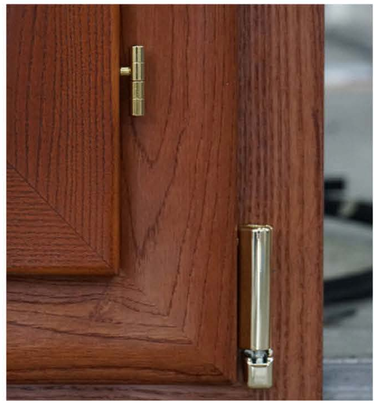

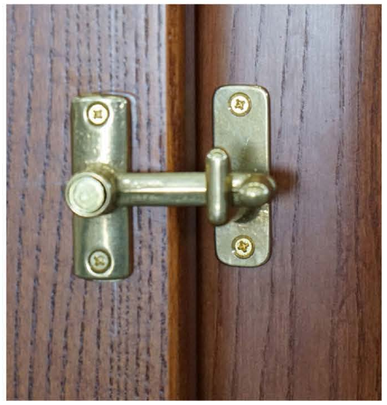

particolare chiusura

cielino

cassonetto

incontro microventilazione

incontro in acciaio

PERFORMANCE
E CERTIFICAZIONI

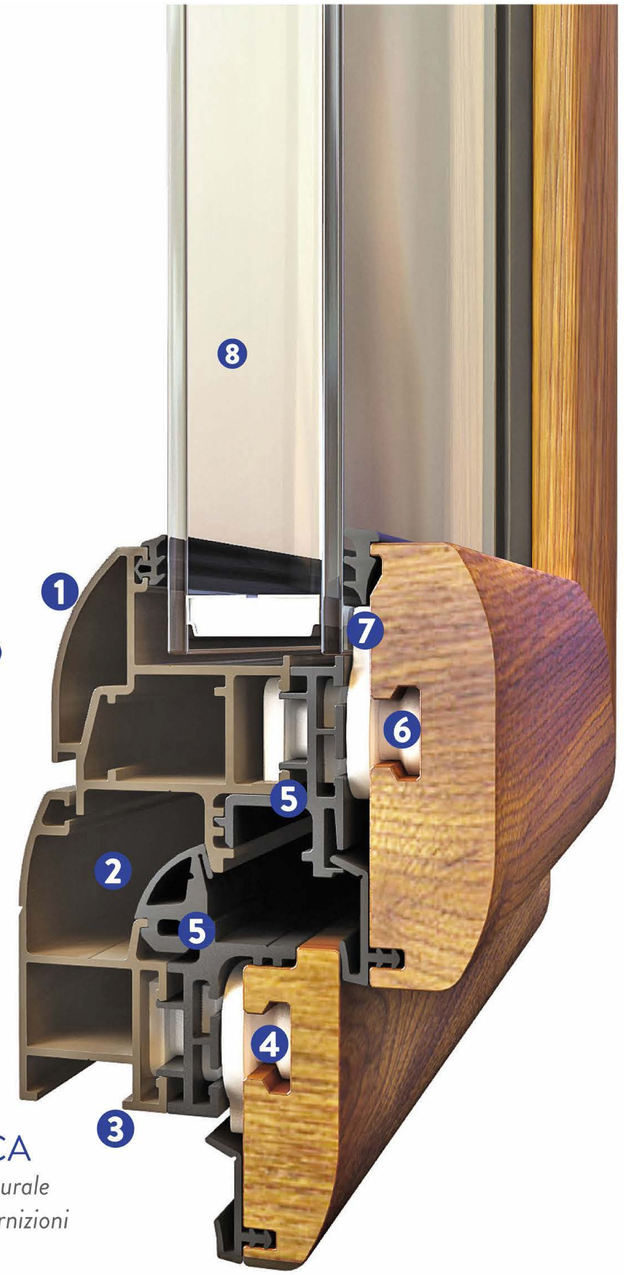

1 **DESIGN** ORIGINALE
Forme uniche ed originali nel panorama dei serramenti misti

2 **PRECAMERA** AMPIA
La tenuta del giunto aperto consente un agevole deflusso delle acque

3 **SEZIONE** 40mm
Consente la sostituzione utilizzando il falso telaio esistente

4 **GIUNTO** STUTTURALE TELAIO
Scarica qualsiasi sollecitazione delle ante sulla parte resistente del serramento

5 **ISOLATORE** TERMICO CON CAVITÁ
Limita e rallenta in modo importante il moto convettivo migliorando la prestazione termica.

6 **GIUNTO** STRUTTURALE ANTA
Scarica sulla parte resistente del serramento le spinte del vento anche in caso di intemperie eccezionali

7 **RITENUTA VETRO** MECCANICA
É data da una speciale camma del giunto strutturale che annulla il fenomeno di fuoriuscita della guarnizioni

8 **INGOMBRO** RIDOTTO
Consente una maggiore luce vetro

Biemme Finestre SRL
Via Salvatore Allende, 50 - 89843 Sant'Onofrio (VV)

Rapporto di prova n°	N060/14
- emesso in data	2014-04-04
- ordine	Accettazione ns. offerta prot. 600-03 del 2014-02-14 - ns. prot. arrivo 77-03 del 2014-02-25
Si riferisce a	
- descrizione	Finestra a due ante con apertura verso l'interno per l'anta che riceve ed oscillobattente per l'anta che batte
- dimensioni/caratteristiche	Larghezza ed altezza 1,350x1,550 m Superficie totale 2,093 m^2 Lunghezza dei giunti apribili 6,850 m
- nome commerciale	---
- produttore	Biemme Finestre SRL Via Salvatore Allende, 50 - 89843 Sant'Onofrio (VV)
- codice CERT	N049/14
- data di arrivo	2014-03-14
- campionamento eseguito da	Biemme Finestre SRL Via Salvatore Allende, 50 - 89843 Sant'Onofrio (VV)

Prova di permeabilità all'aria UNI EN 1026(2001) - UNI EN 12207(2000)

- Classe del campione alla permeabilità a pressioni positive: Classe 4

Prova di tenuta all'acqua UNI EN 1027(2001) - UNI EN 12208(2000)

- Classe finale del campione: E1500

Prova di resistenza al carico del vento UNI EN 12211(2001) - UNI EN 12210(2000)

- Classe finale del campione: Classe C5

Tecnico di Laboratorio
Jacopo Amodio

Direttore Tecnico del Laboratorio
Alessandro Ciani

RDP_PRO.N Rev. 00 del 2014-01-07

t2i - trasferimento tecnologico e innovazione s.c. a r.l.

www.t2i.it Sede legale e operativa — Sede operativa — Laboratori CERT — Laboratorio NEROLUCE

Organismo notificato per il CPR N. 1630
Anagrafe Nazionale delle Ricerche cod. 60924CIKI

FINITURE
LEGNO

Frassino / Toulipier

FRNC
—
FRASSINO
TINTO NOCE

FRMG
—
FRASSINO
TINTO MOGANO

FRCS
—
FRASSINO
TINTO CASTAGNO

FRGG
—
FRASSINO
GRIGIO

FRNU
—
FRASSINO
NUVOLA

FRCL
—
FRASSINO
TINTO CILIEGIO

FRDC
—
FRASSINO
DECAPÈ

FL90
—
FRASSINO
LACCATO BIANCO
A PORO APERTO

SPACE INFISSI

I colori indicati sono puramente illustrativi e per motivi di stampa potrebbero non corrispondere esattamente ai colori reali.

Per una scelta precisa, visualizzare le apposite cartelle colore. È possibile realizzare finiture a campione.

TLCL
—
TOULIPIER
TINTO CILIEGIO

TL90
—
TOULIPIER
LACCATO BIANCO

TL13
—
TOULIPIER
LACCATO 1013

TLMG
—
TOULIPIER
TINTO MOGANO

FINITURE
ALLUMINIO

Effetto legno

VR01
—
CILIEGIO
ROSSO
effetto verniciato

VR02
—
NOCE
SCURO
effetto verniciato

VR04
—
LACCATO
VERDE
effetto verniciato

VR24
—
BIANCO
ARTICO
effetto verniciato

SU03
—
NOCE SCURO
RUVIDO
effetto sublimato

SU04
—
CILIEGIO SCURO
RUVIDO
effetto sublimato

SU07
—
PINO CON NODI
RUVIDO
effetto sublimato

SU08
—
DOUGLAS CHIARO
RUVIDO
effetto sublimato

SU15
—
CILIEGIO
317-70R
effetto sublimato

I colori indicati sono puramente illustrativi e per motivi di stampa potrebbero non corrispondere esattamente ai colori reali.

Per una scelta precisa, visualizzare le apposite cartelle colore. È possibile realizzare finiture a campione.

FINITURE **ALLUMINIO**

Tinte RAL

SU18
—
NOCE
102-70R
effetto sublimato

SU40
—
NOCE
SCURO SR
effetto sublimato

SU41
—
ROVERE
ANTICO
effetto sublimato

SU61
—
EQUA RENOLIT
CHIARO
sublimato light price

SU60
—
EQUA RENOLIT
SCURO
sublimato light price

SU83
—
FIBRA
ROVERE
sublimato light price

SU84
—
FIBRA
NOCE
sublimato light price

SP01
—
9010
BIANCO PURO
opaco

SP28
—
BIANCO
RAGGRINZATO

SP52
—
9001
BIANCO CREMA
opaco

SP08
—
1013
BIANCO PERLA
opaco

SP15
—
7035
GRIGIO LUCE
opaco

SP16
—
7001
GRIGIO ARGENTO
opaco

ST07
—
GRIGIO
RAFFAELLO

SP18
—
6021
VERDE PALLIDO
opaco

6005
—
VERDE
MUSCHIO
opaco

I colori indicati sono puramente illustrativi e per motivi di stampa potrebbero non corrispondere esattamente ai colori reali.

Per una scelta precisa, visualizzare le apposite cartelle colore. È possibile realizzare finiture a campione.

ST06
—
VERDE RAFFAELLO

ST12
—
VERDE RUSTICO

SP17
—
6009 VERDE ABETE
opaco

8017
—
MARRONE CIOCCOLATA
opaco

ST08
—
MARRONE RAFFAELLO

ST13
—
MARRONE RUSTICO

ST05
—
MARRONE MARTELLINATO

1235

spaceinfissi.com

SPACE INFISSI

Via Vincenzo Toffetti. 2 - 20139 - Milano
Tel. 02 35941195 / 02 35941159 - **Cel.** 392 9237543 - **Email.** info@spaceinfissi.com